Gamma cottura modulare 900XP Lavello top con rubinetto acqua da 400 mm

ARTICOLO N°

MODELLO N°

NOME

SIS #

AIA #



391236 (E9SUNDQ000) Lavello top con rubinetto acqua da 400 mm

Descrizione

Articolo N°

Unità top composta da piano di lavoro in acciaio AISI 304 (da 1,5 mm di spessore) e pannelli esterni in acciaio con finiture Scotch Brite e da vasca in acciaio AISI 304 profonda 150 mm (dimensione gn 1/1). Completa di rubinetto con manopole per regolazione acqua calda e fredda. Igiene garantita dai bordi arrotondati e dalla perfetta accostabilità alle altre apparecchiature.

Caratteristiche e benefici

- Vasca adatta a contenere contenitori GN1/1 + GN1/3 profondi 160 mm.
- L'unità può essere installata su basi neutre, supporti a ponte o a sbalzo.
- [NOT TRANSLATED]
- Adatto per installazioni da banco

Costruzione

- I modelli hanno bordi laterali ad angolo retto per consentire giunture a livello tra le unità ed eliminare la possibilità di infiltrazioni.
- Pannellatura esterna in acciaio inox con finitura Scotch Brite
- Acciaio inox AISI 304 di spessore 1 e 2 mm.
- Pannelli laterali e posteriore in acciaio inox AISI304.
- L'unità ha una profondità di 930mm per offrire una superficie di lavoro di più grandi dimensioni.
- Piano di lavoro in acciaio inox AISI 304, spessore 2 mm.

Approvazione:

Gamma cottura modulare 900XP Lavello top con rubinetto acqua da 400 mm

Fronte

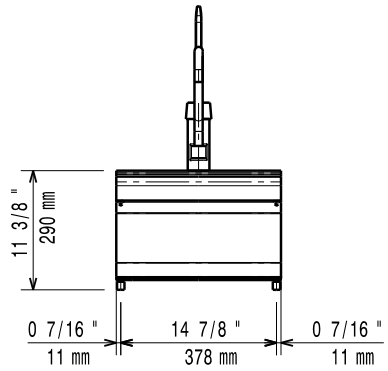

Lato

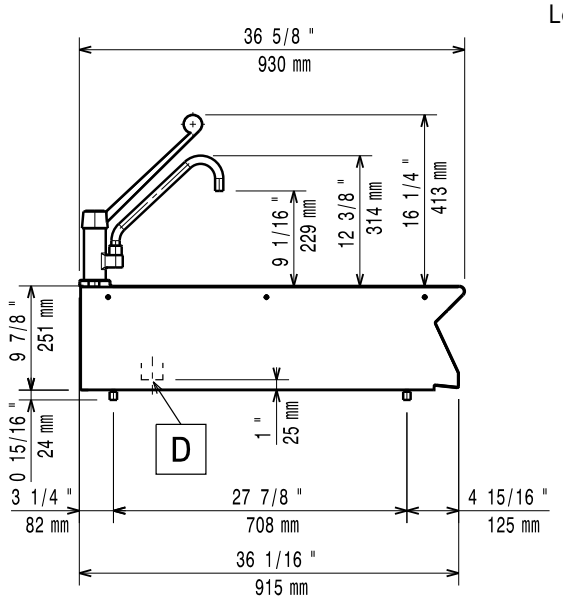

CWI1 = Attacco acqua fredda
D = Scarico acqua
HWI = Attacco acqua calda

Alto

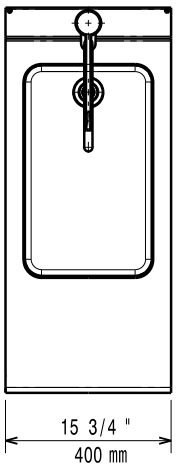

Acqua

Dimensioni tubo di scarico:	1"1/2

Informazioni chiave

Dimensioni esterne, larghezza:	400 mm
Dimensioni esterne, profondità:	930 mm
Dimensioni esterne, altezza:	250 mm
Peso netto:	20 kg

Accessori opzionali

• Kit per sigillatura giunzioni	PNC 206086	❑
• Supporto per soluzione a ponte da 800 mm	PNC 206137	❑
• Supporto per soluzione a ponte da 1000 mm	PNC 206138	❑
• Supporto per soluzione a ponte da 1200 mm	PNC 206139	❑
• Supporto per soluzione a ponte da 1400 mm	PNC 206140	❑
• Supporto per soluzione a ponte da 1600 mm	PNC 206141	❑
• Supporto per soluzione a ponte da 400 mm	PNC 206154	❑
• Mensola con 2 montanti da 400 mm	PNC 206183	❑
• Alzatina per camino per elementi da 400 mm	PNC 206303	❑
• Corrimano laterale destro e sinistro	PNC 216044	❑
• Corrimano frontale da 400 mm	PNC 216046	❑
• Corrimano frontale da 800 mm	PNC 216047	❑
• Corrimano frontale da 1200 mm	PNC 216049	❑
• Corrimano frontale da 1600 mm	PNC 216050	❑
• Piano porzionatore da 400 mm	PNC 216185	❑
• Piano porzionatore da 800 mm	PNC 216186	❑
• 2 pannelli copertura laterale per elementi top (H=250 P=900)	PNC 216278	❑

L'azienda si riserva il diritto di apportare modifiche ai prodotti senza preavviso